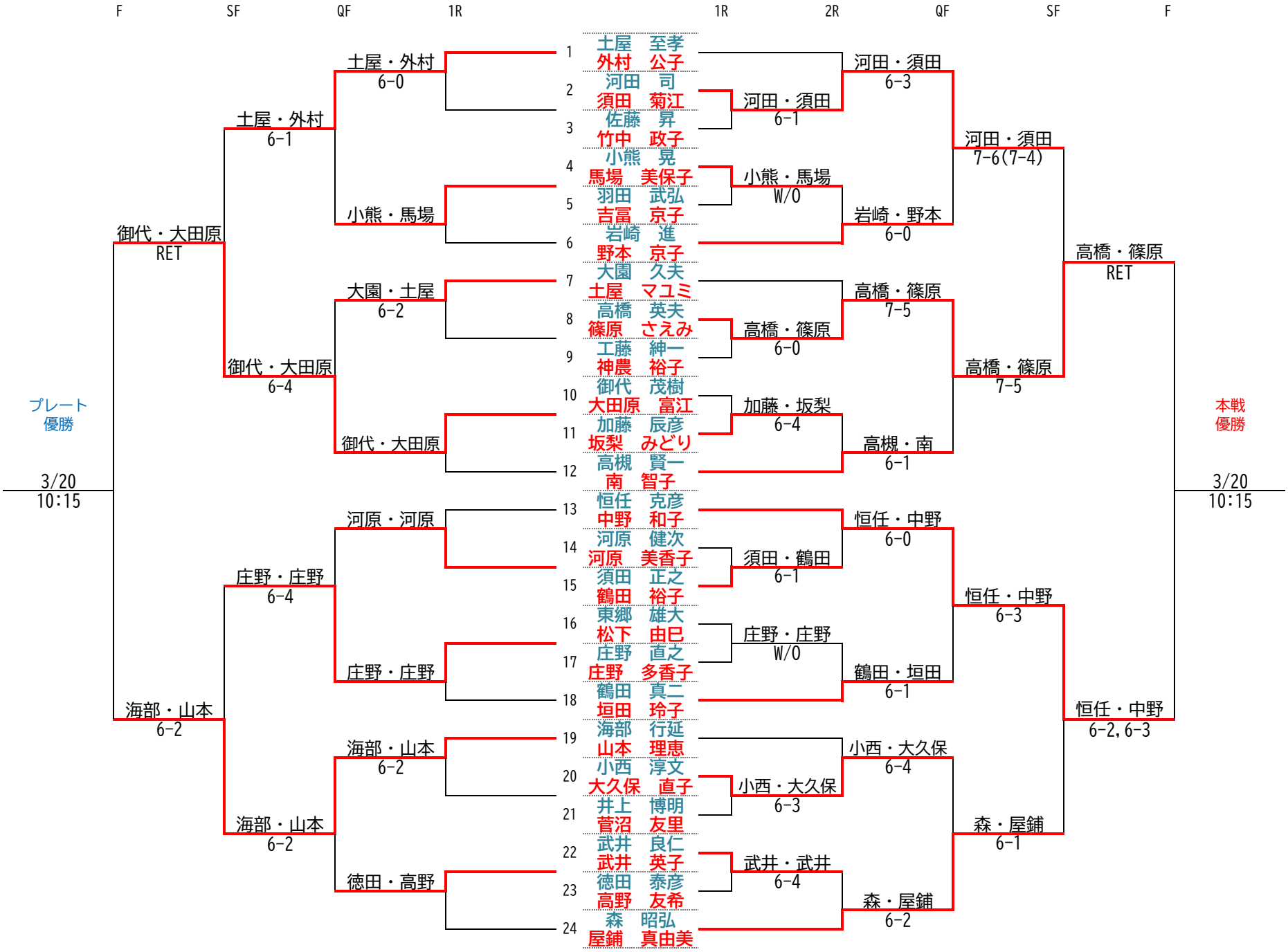２０２６年 クラブ内ミックスダブルス