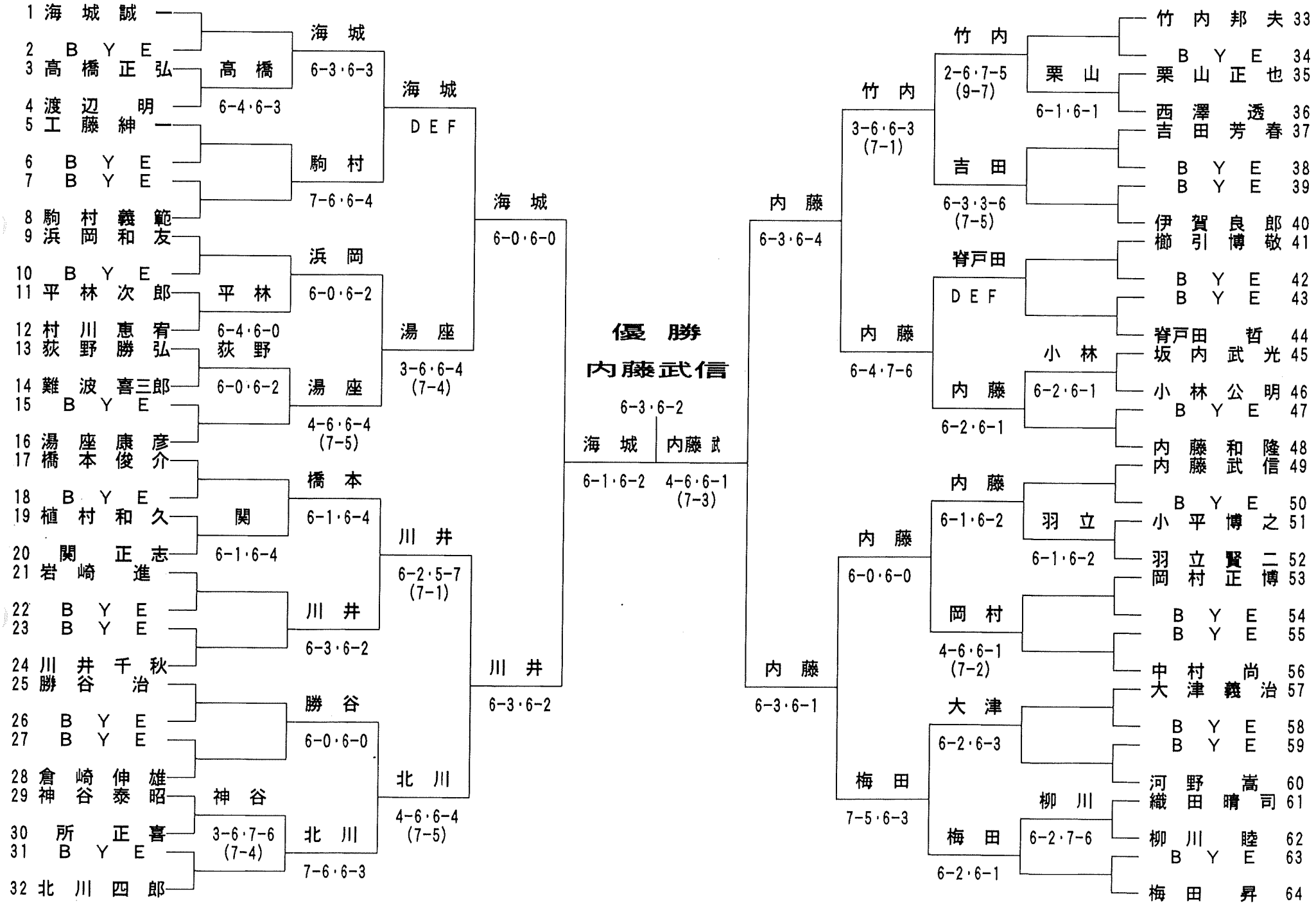１９９８年度 男子シングルス（B）