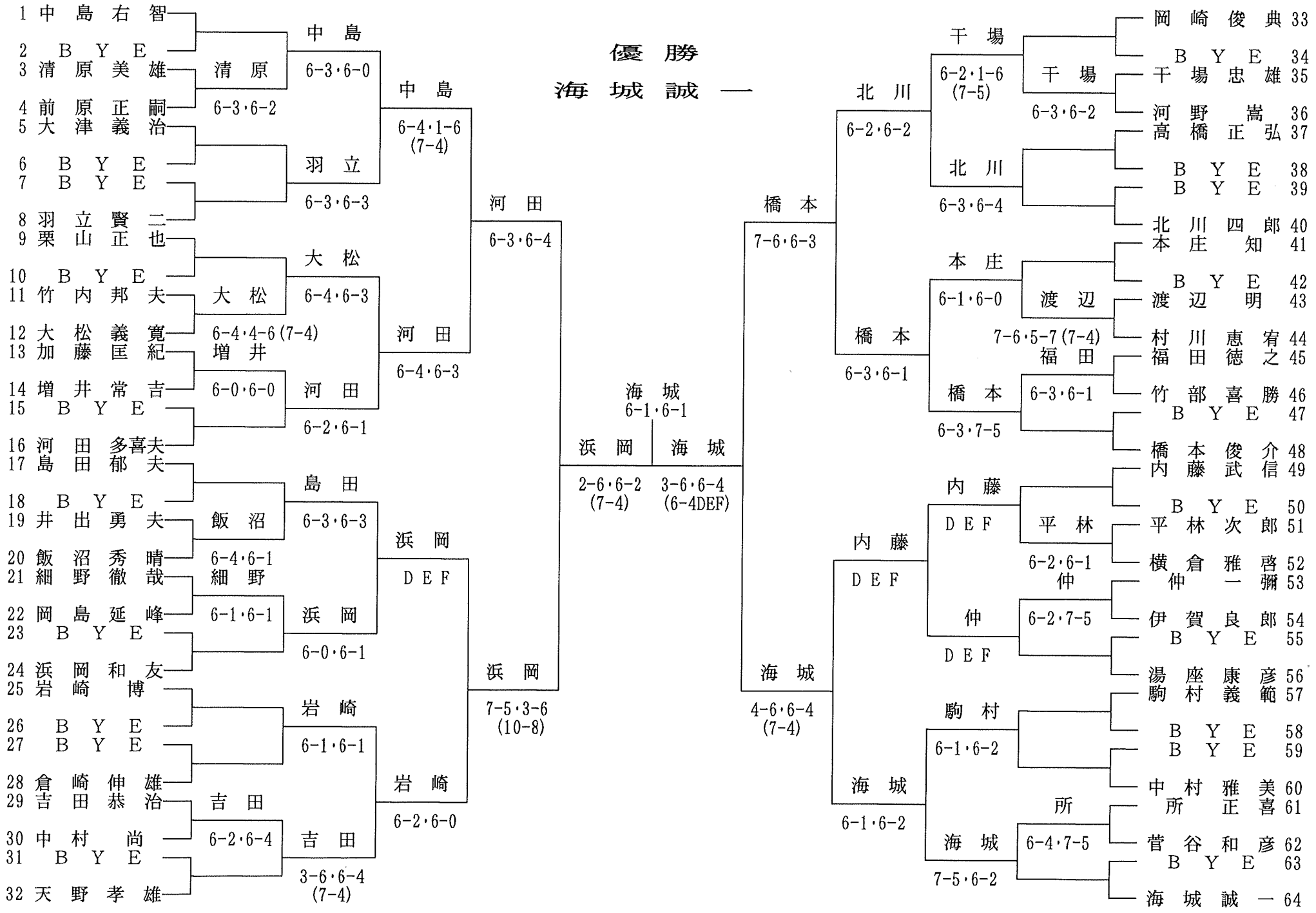１９９４年度　壮年シングルス（B）