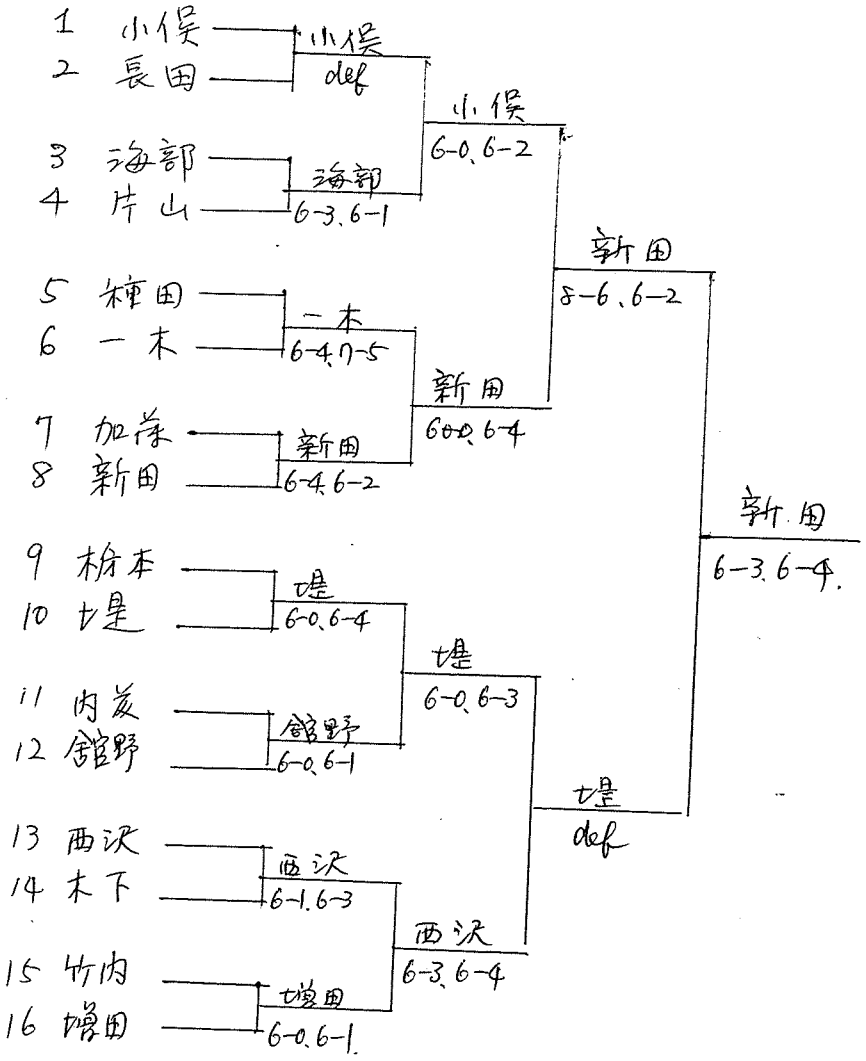ジュニア シングルス　1973年