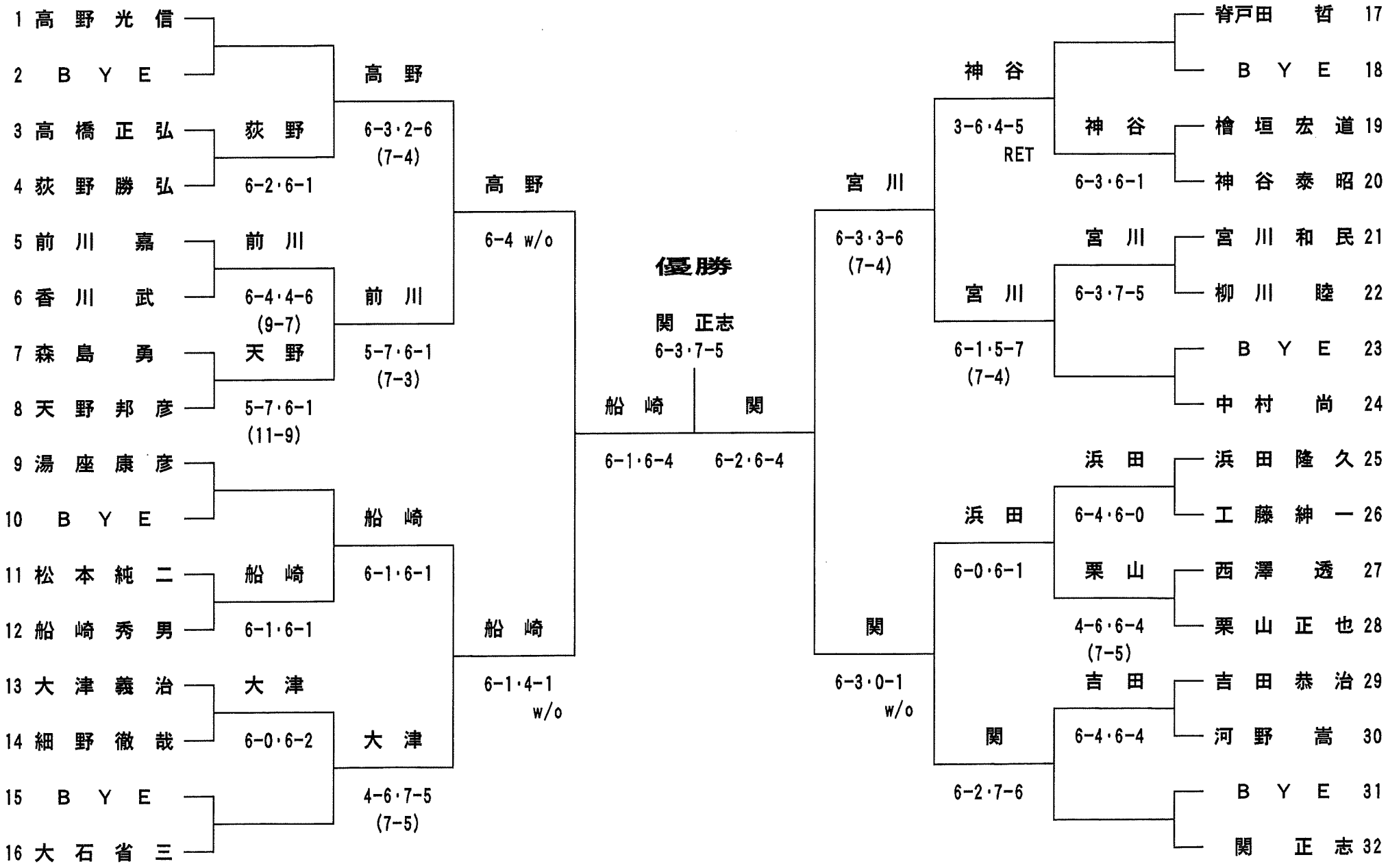２００２年　壮年シングルス（Ｂ）