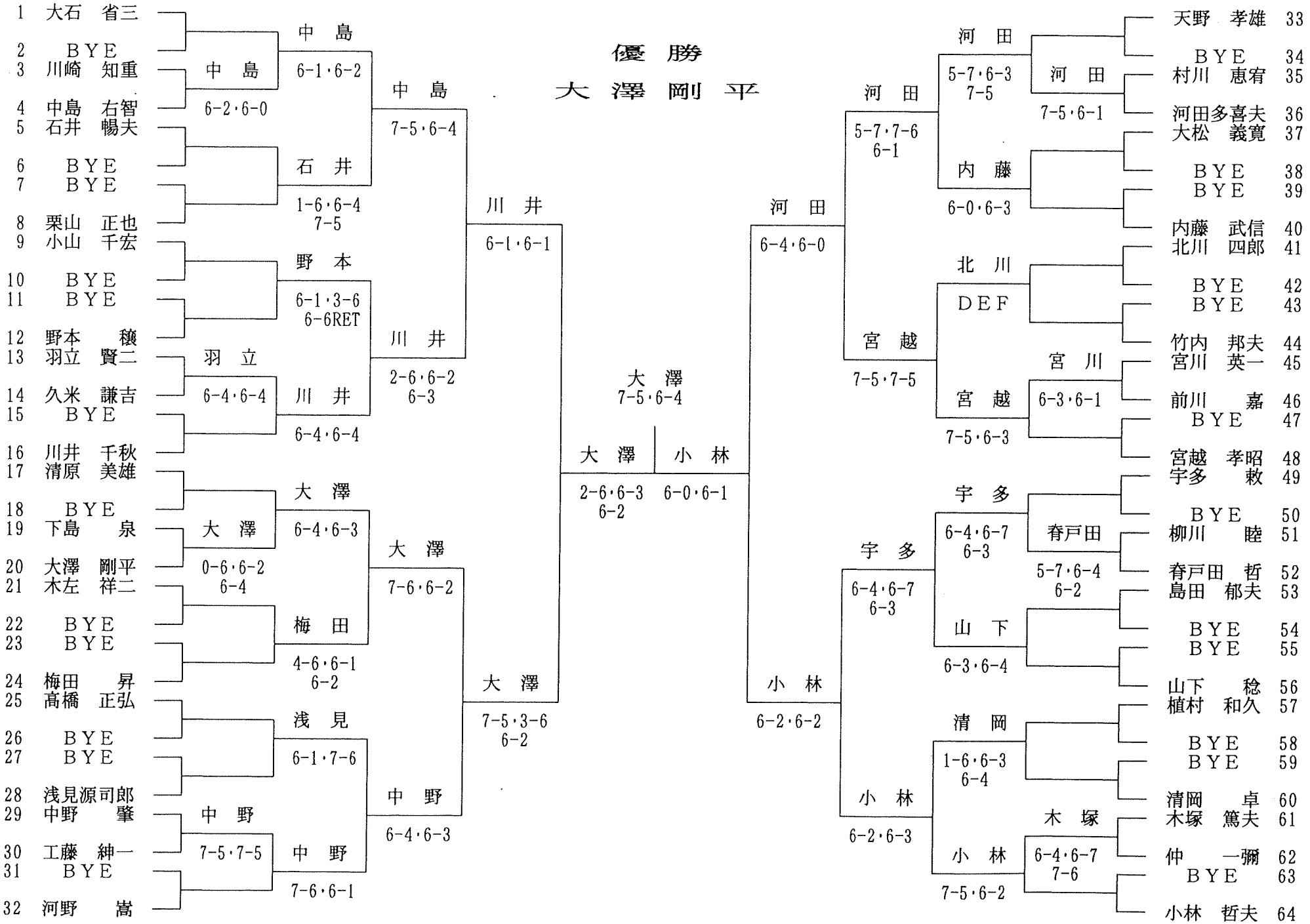1992年度　一般男子シングルス（B）